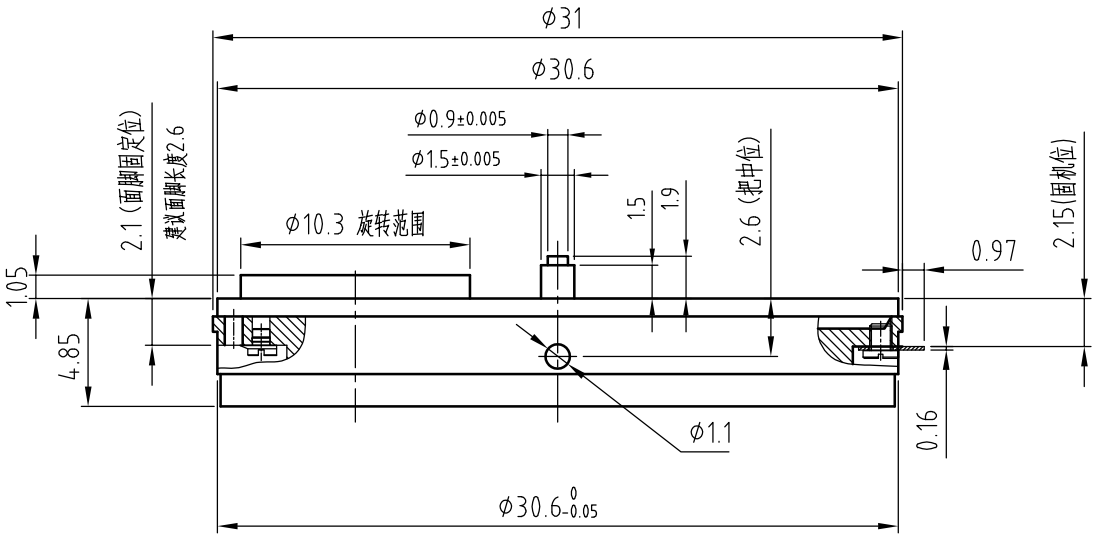

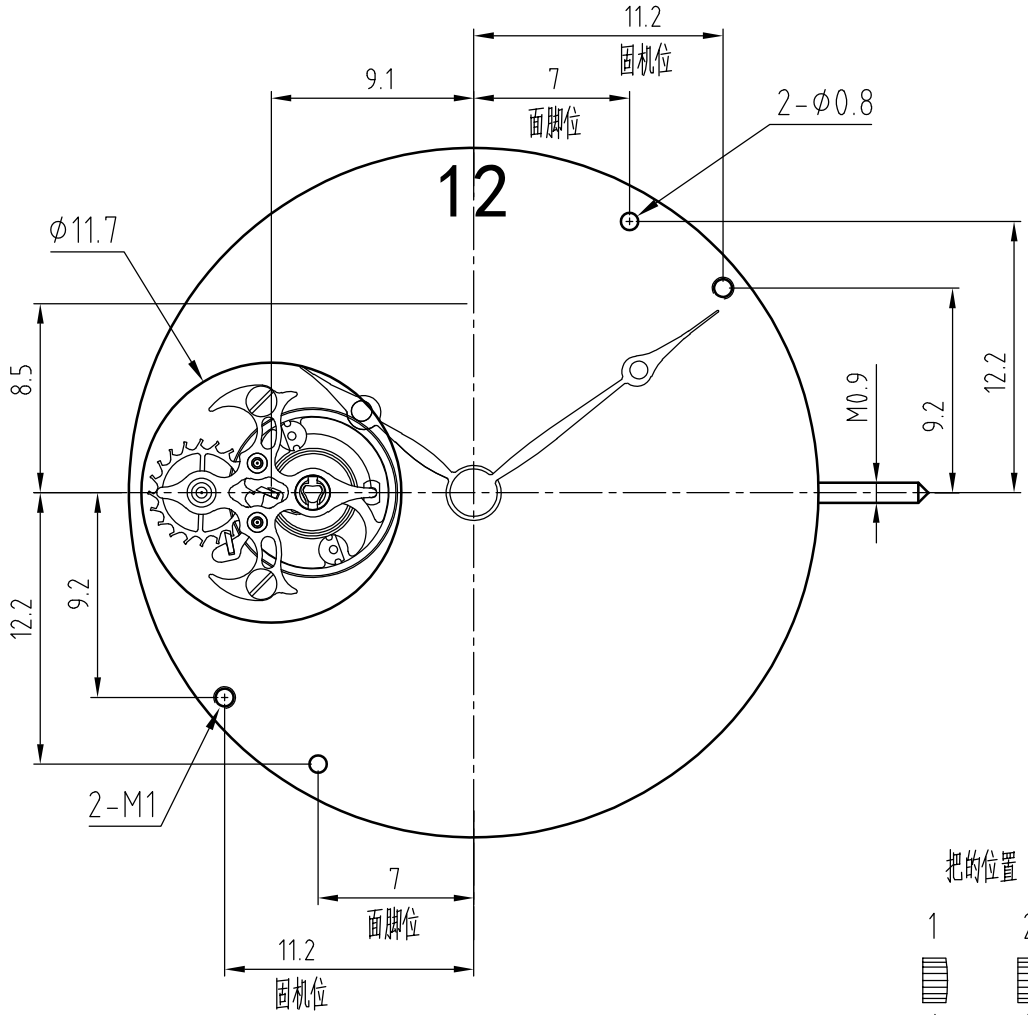

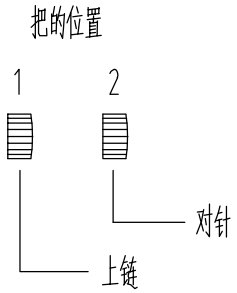

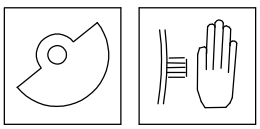

指示	时、分、陀飞轮				动力储存	≥55h
钻数	36	全升角	53°	频率	21600/h	

E 白金色

HZ3T70E 珍珠陀 陀飞轮

杭州手表有限公司 2026.1.2