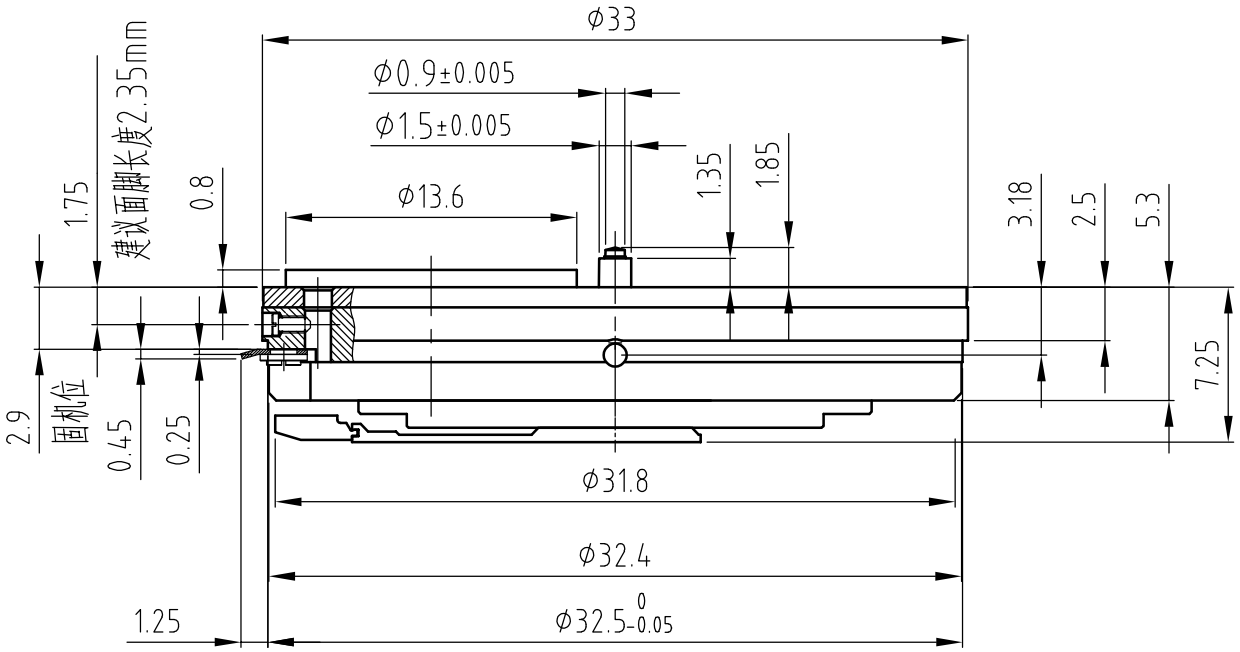

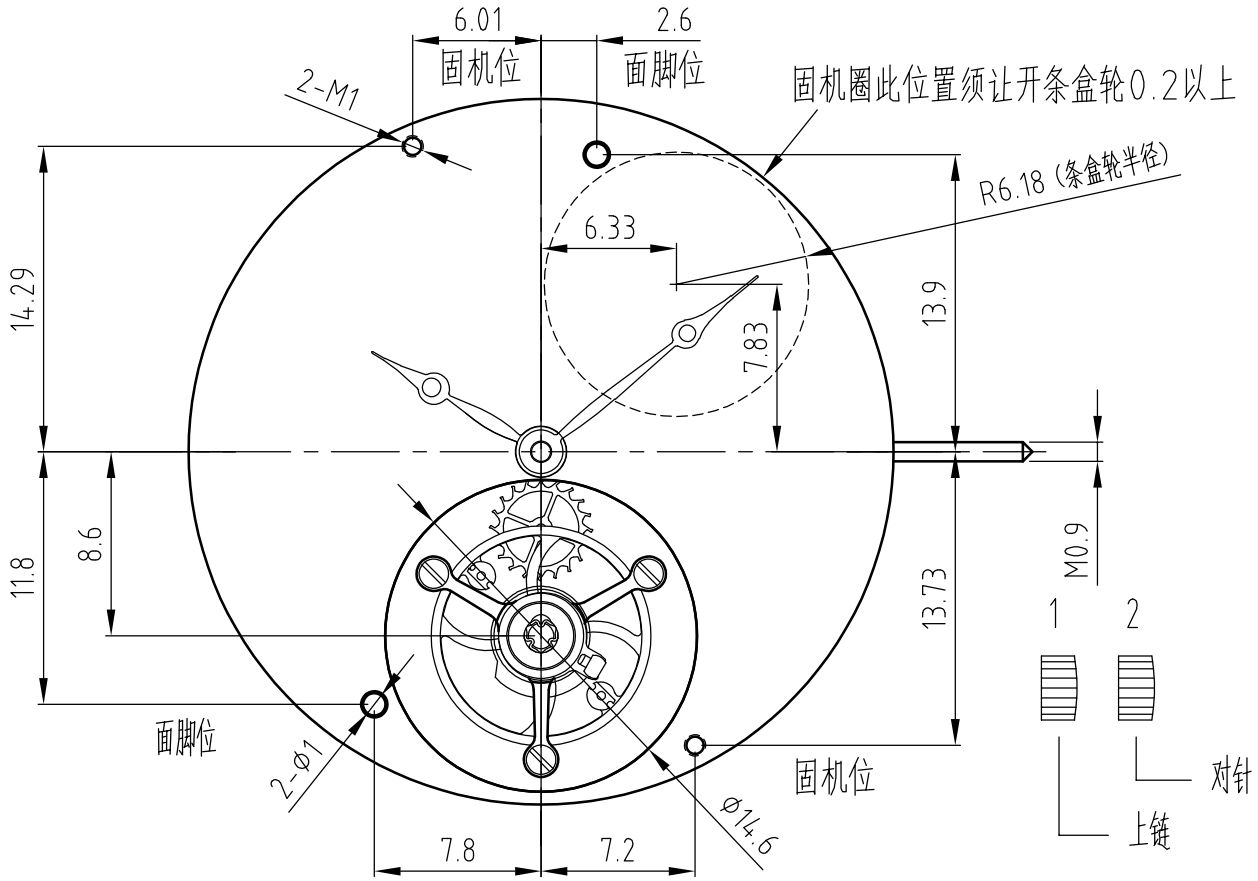

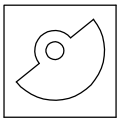

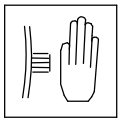

指示	时,分			动力储存	双发条 ≥72h
钻数	36	全升角	53°	频率	28800/h

E 白金色

HZ3D00E　　自动陀飞轮　双发条长走时

杭 州 手 表 有 限 公 司　　2026.1.2