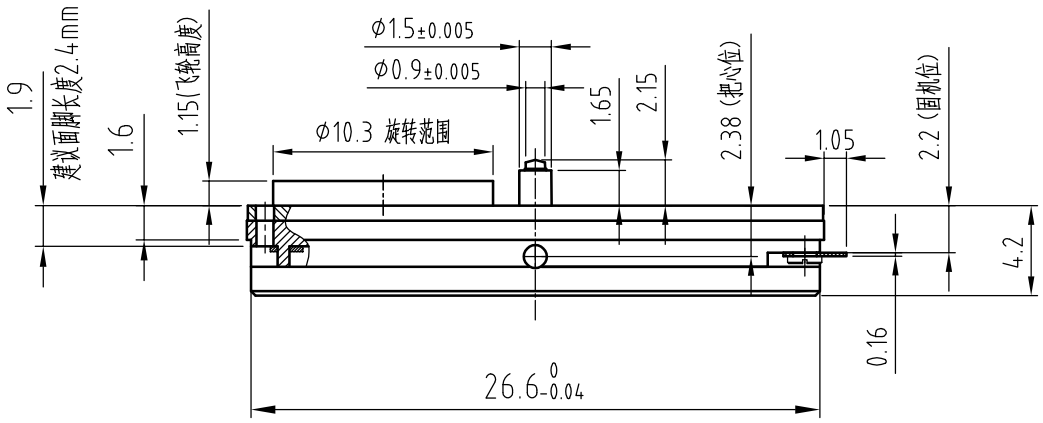

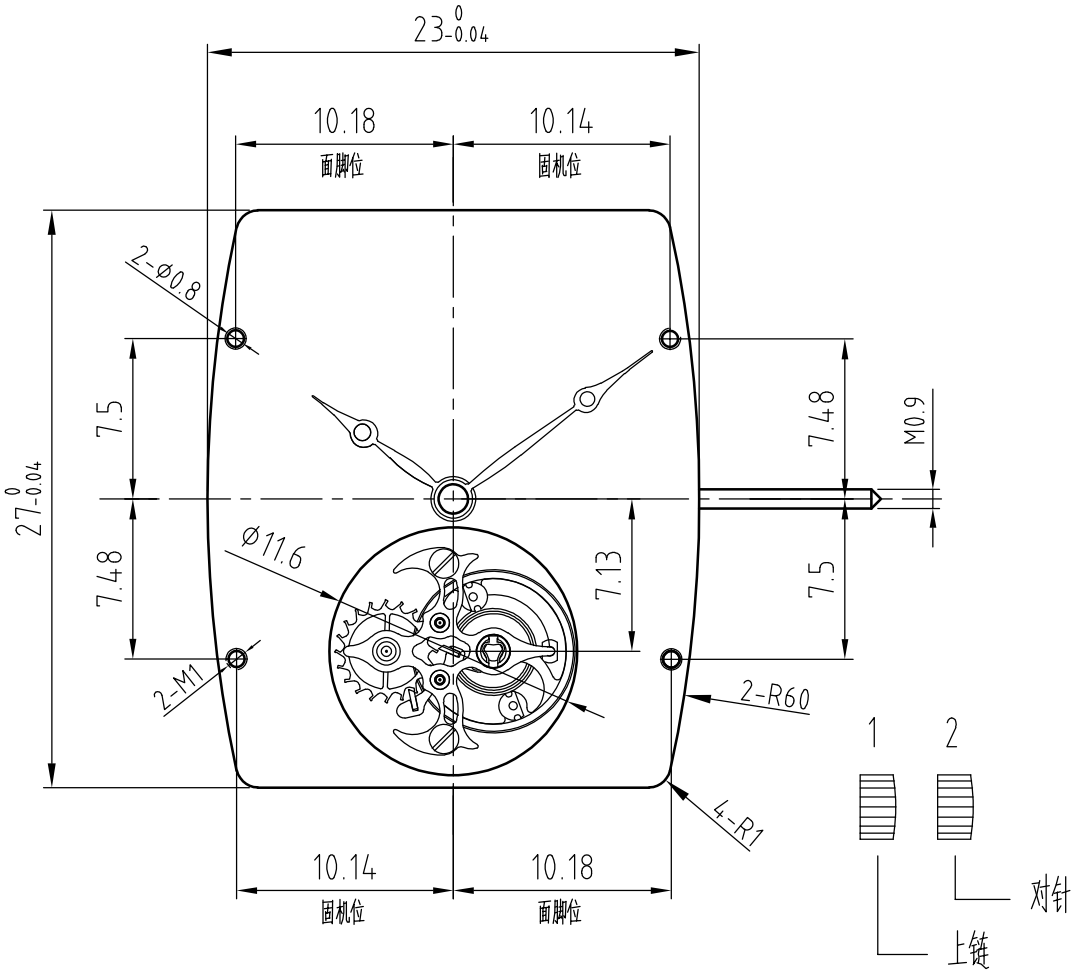

指示	时,分,飞轮示秒			动力储存	≥48h
钻数	20	全升角	53°	频率	28800/h

E 白金色

HZ30J0E 陀飞轮

杭州手表有限公司 2026.8.21