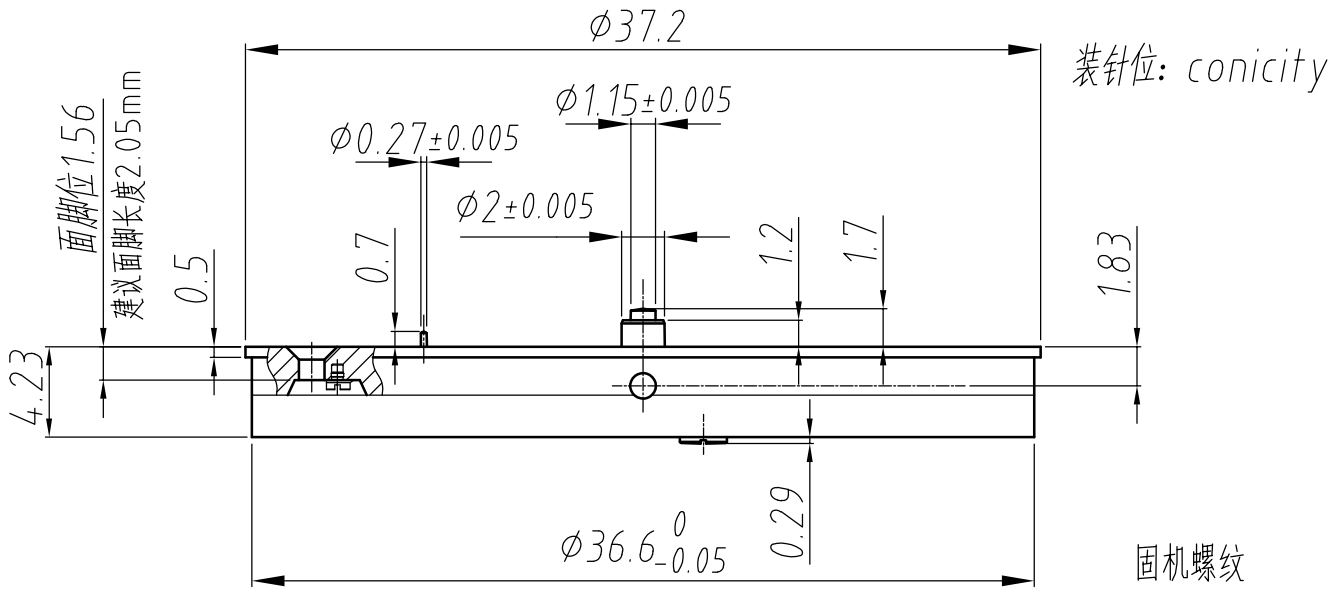

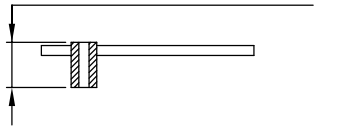

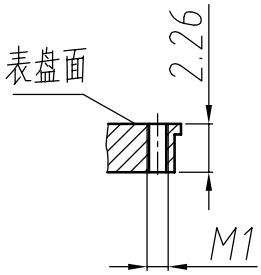

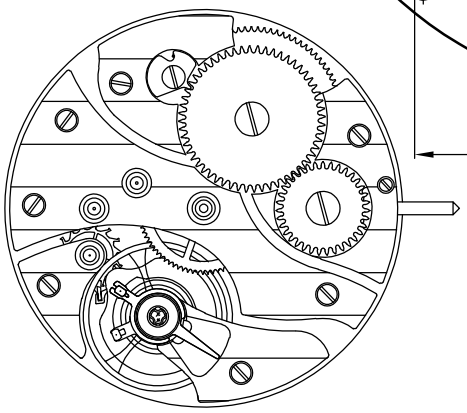

指 示	时、分、短秒
钻 数	17
频 率	21600/h
全升角	47.5°

A 白色

HZ9212A　　短秒3针 精饰

杭 州 手 表 有 限 公 司　　2026.1.2