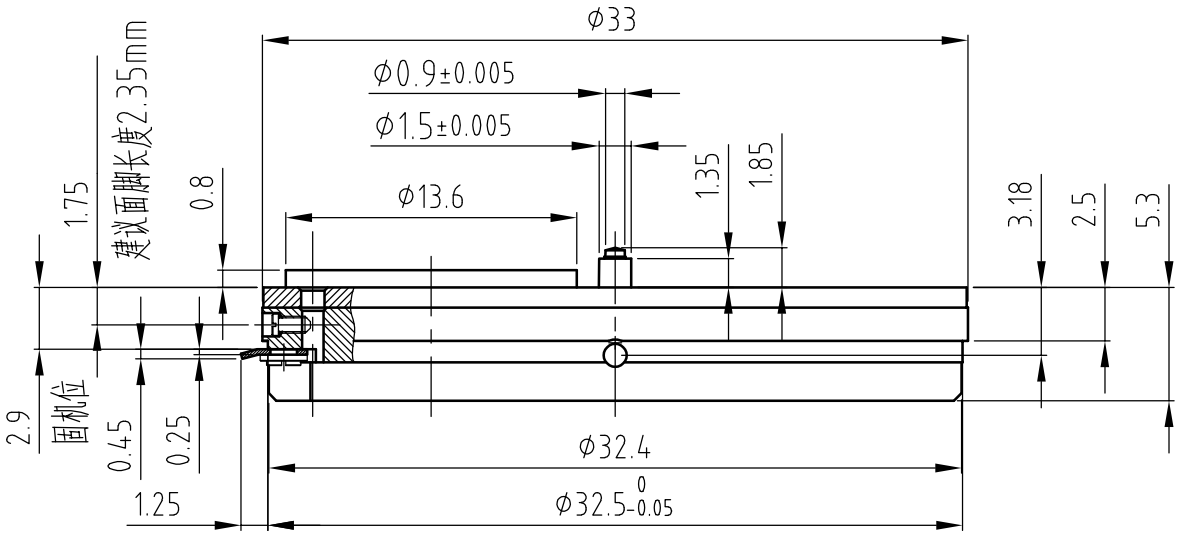

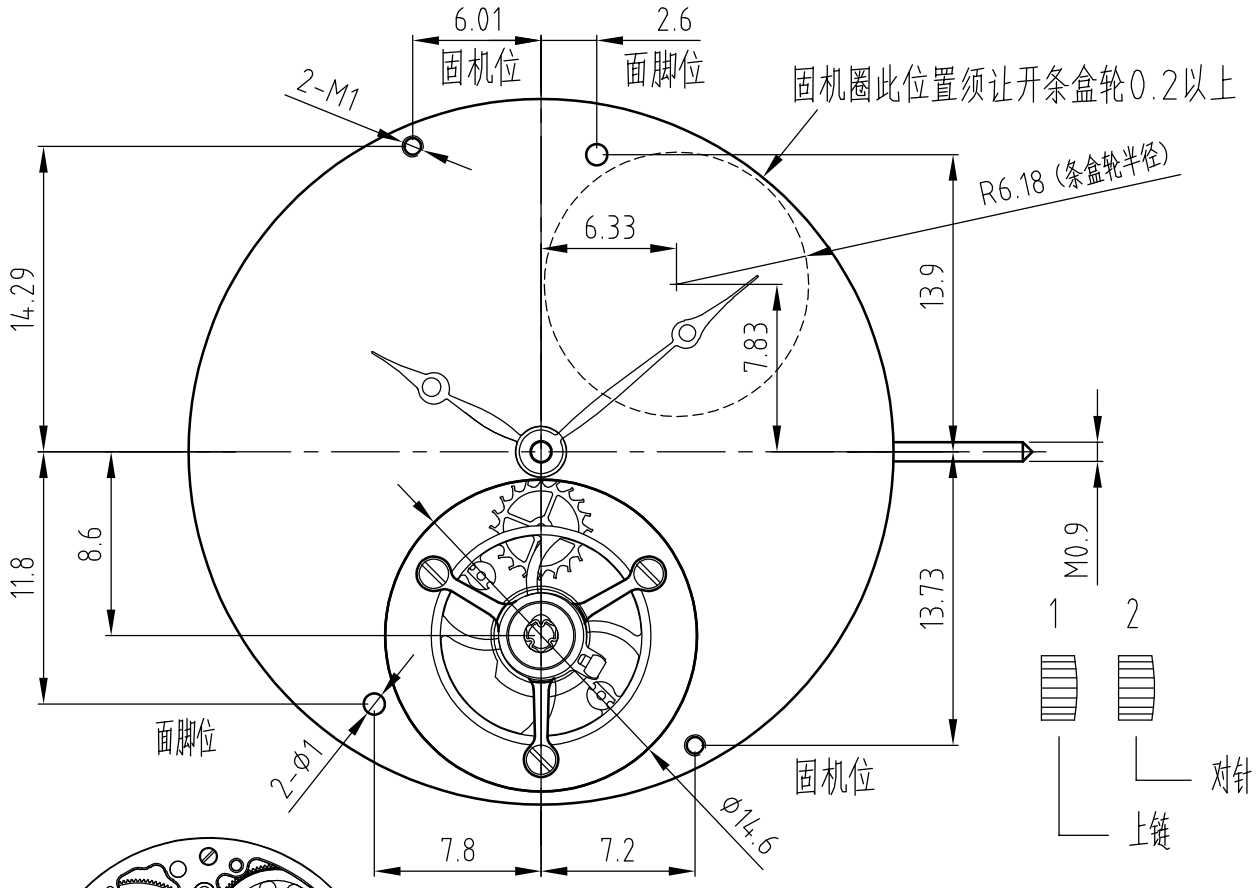

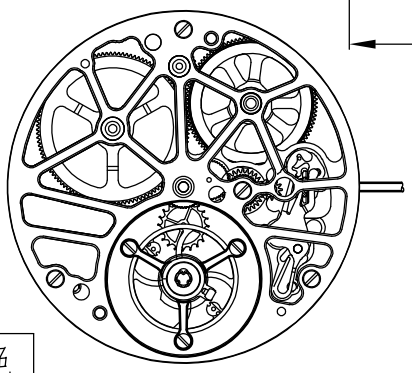

指示	时,分			动力储存	双发条 ≥72h
钻数	26	全升角	53°	频率	28800/h

E 白金色

HZ3450E 陀飞轮 双发条长走时 镂空

杭州手表有限公司 2026.1.2