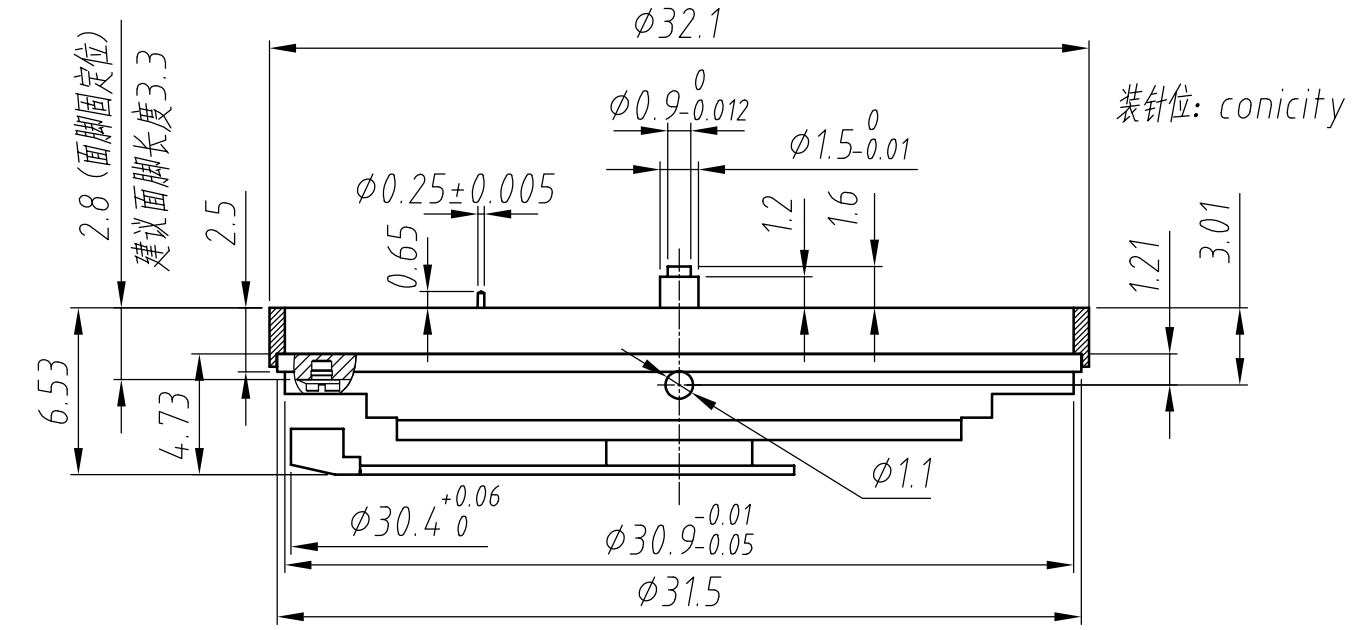

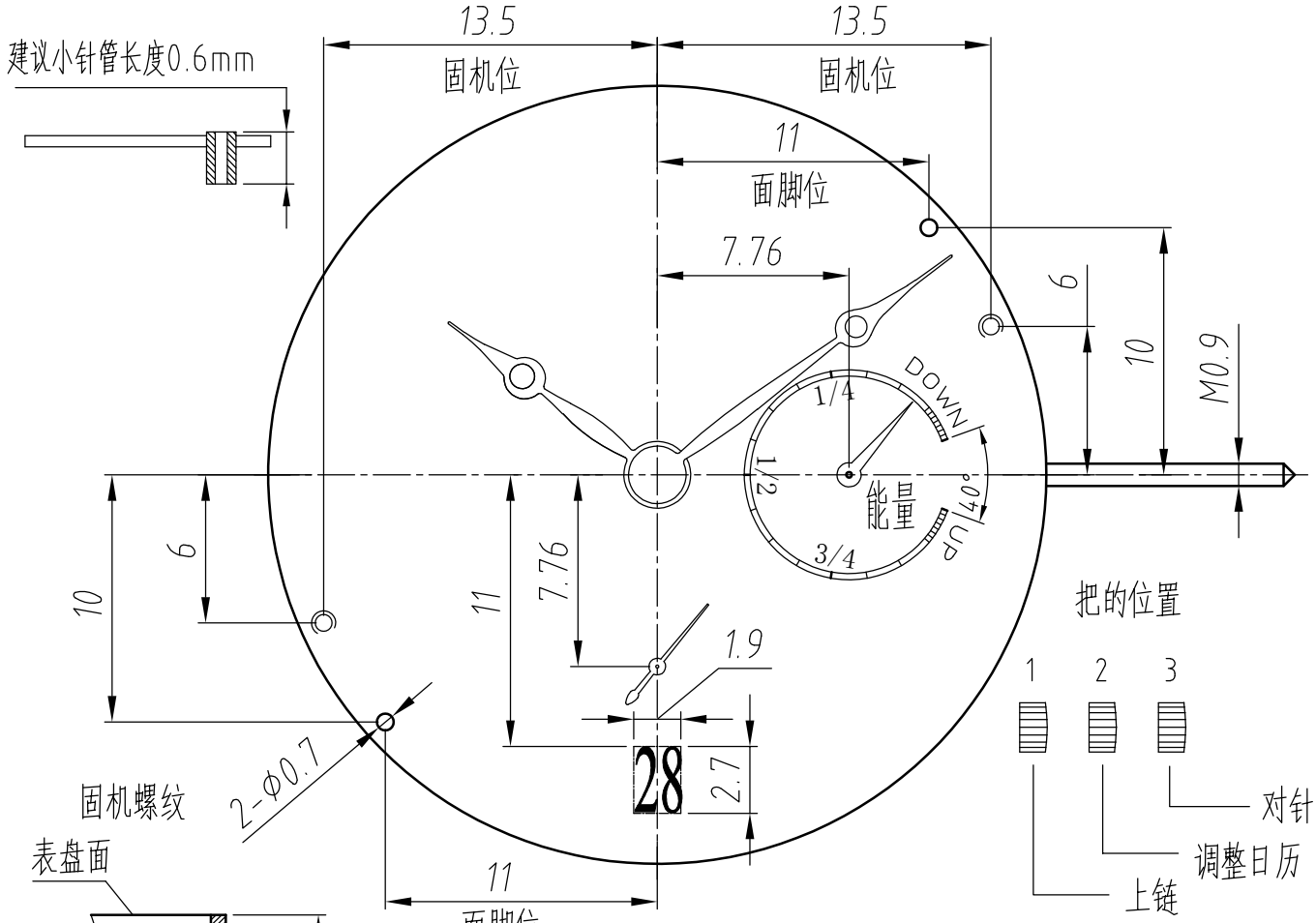

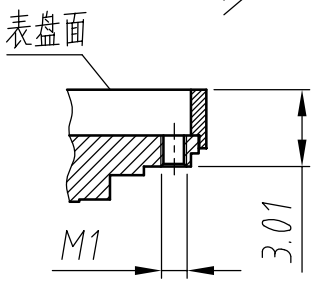

提示：短秒针不能太重且应尽量保持针头针尾平衡，以免影响摆幅及产生秒抖。

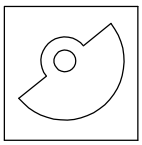

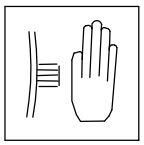

建议表盘日历窗比图示文字尺寸四边各放大0.25,R>0.1

指示	时、分、短秒、日历、能量指示
钻数	24
频率	21600/h
全升角	53.2°

A 白色

HZ2C00A(6字位)　　短秒4针 单历能量指示

杭 州 手 表 有 限 公 司　　2026.1.2