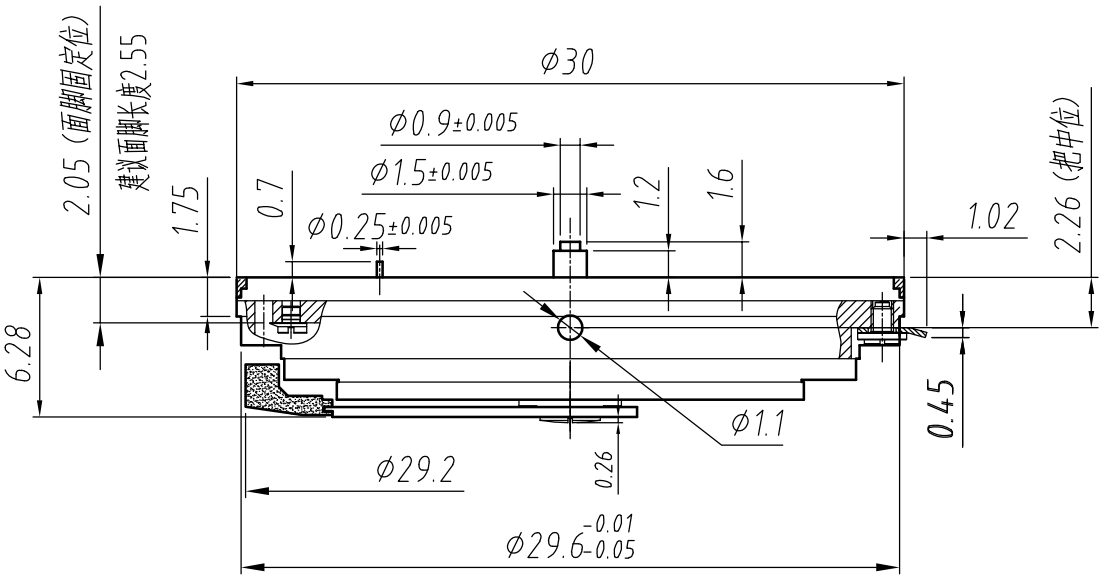

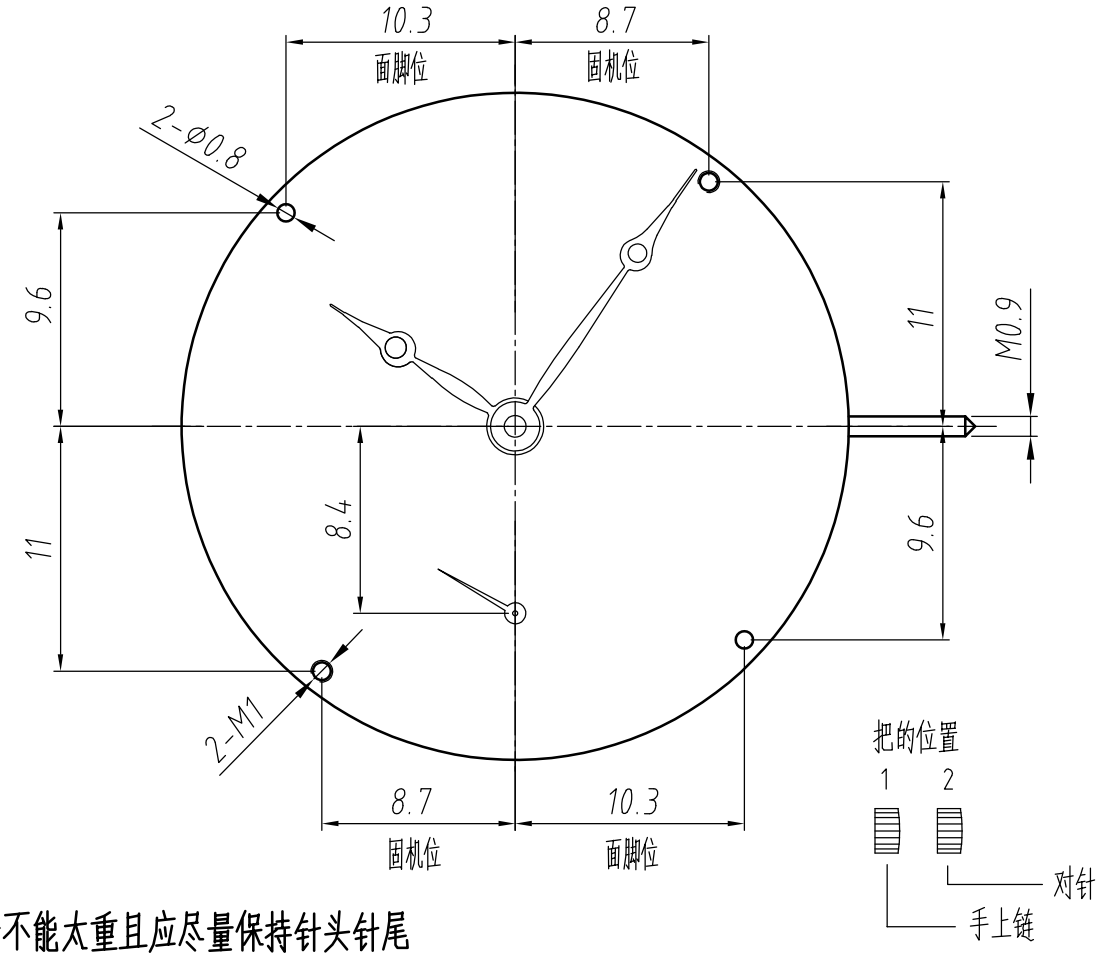

提示：短秒针不能太重且应尽量保持针头针尾平衡，以免影响摆幅及产生秒抖。

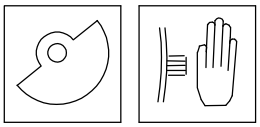

A 白色

指示	时、分、短秒			动力储存	72h
钻数	26	全升角	53°	频率	28800/h

HZ8040A　　短秒3针 精饰

杭州手表有限公司　　2026.1.2