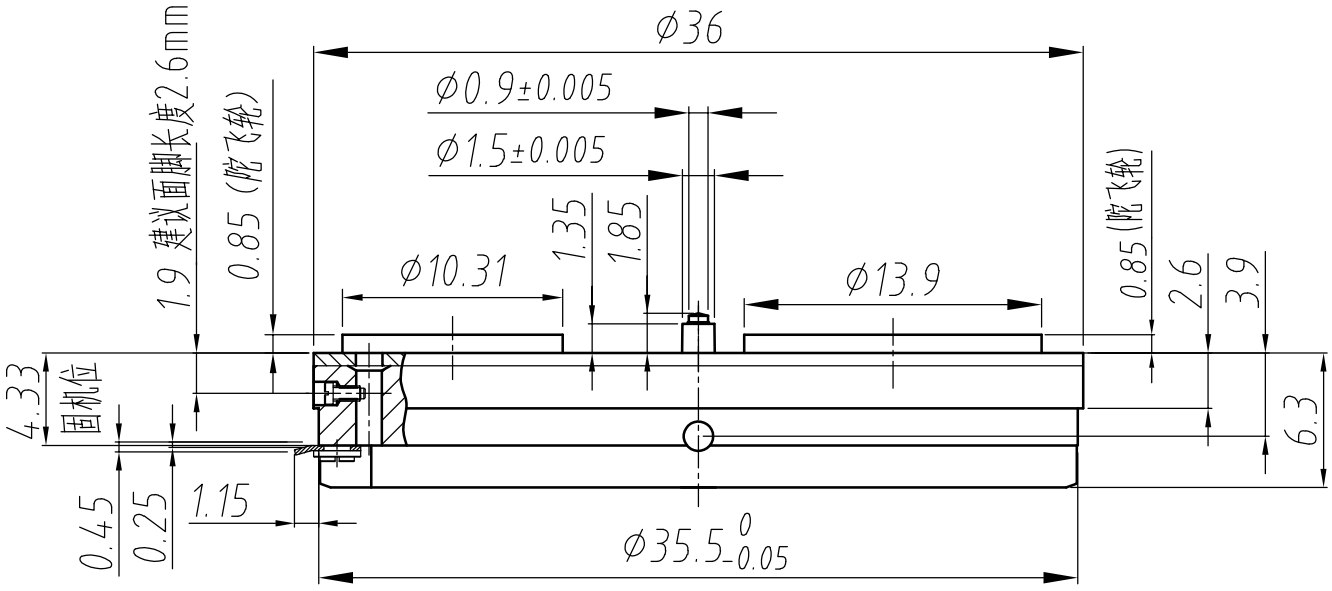

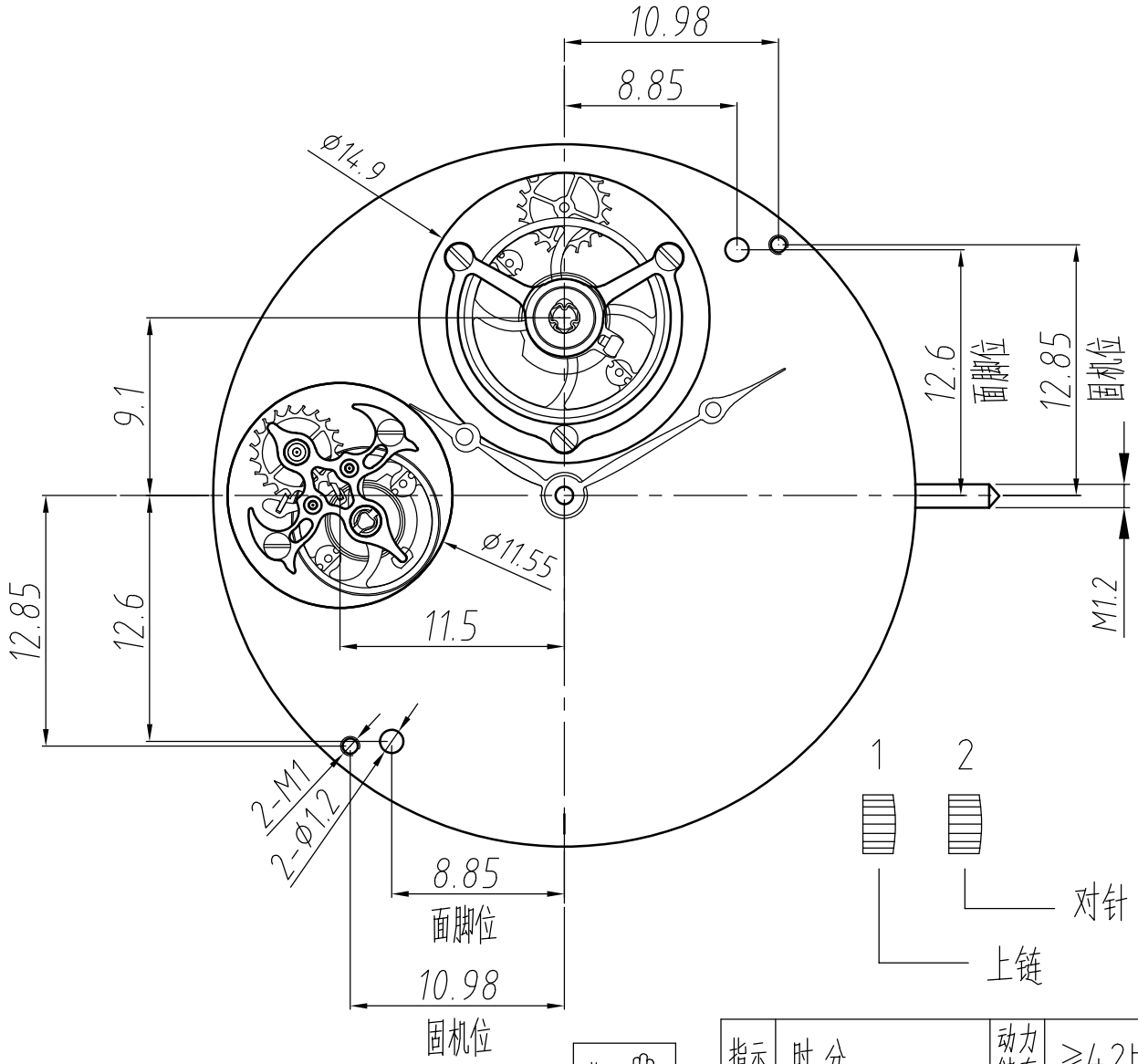

指示	时,分			动力储存	≥42h
钻数	35	全升角	53°	频率	28800/h

E 白金色

HZ3807E 双陀飞轮 精饰

杭州手表有限公司 2026.6.11