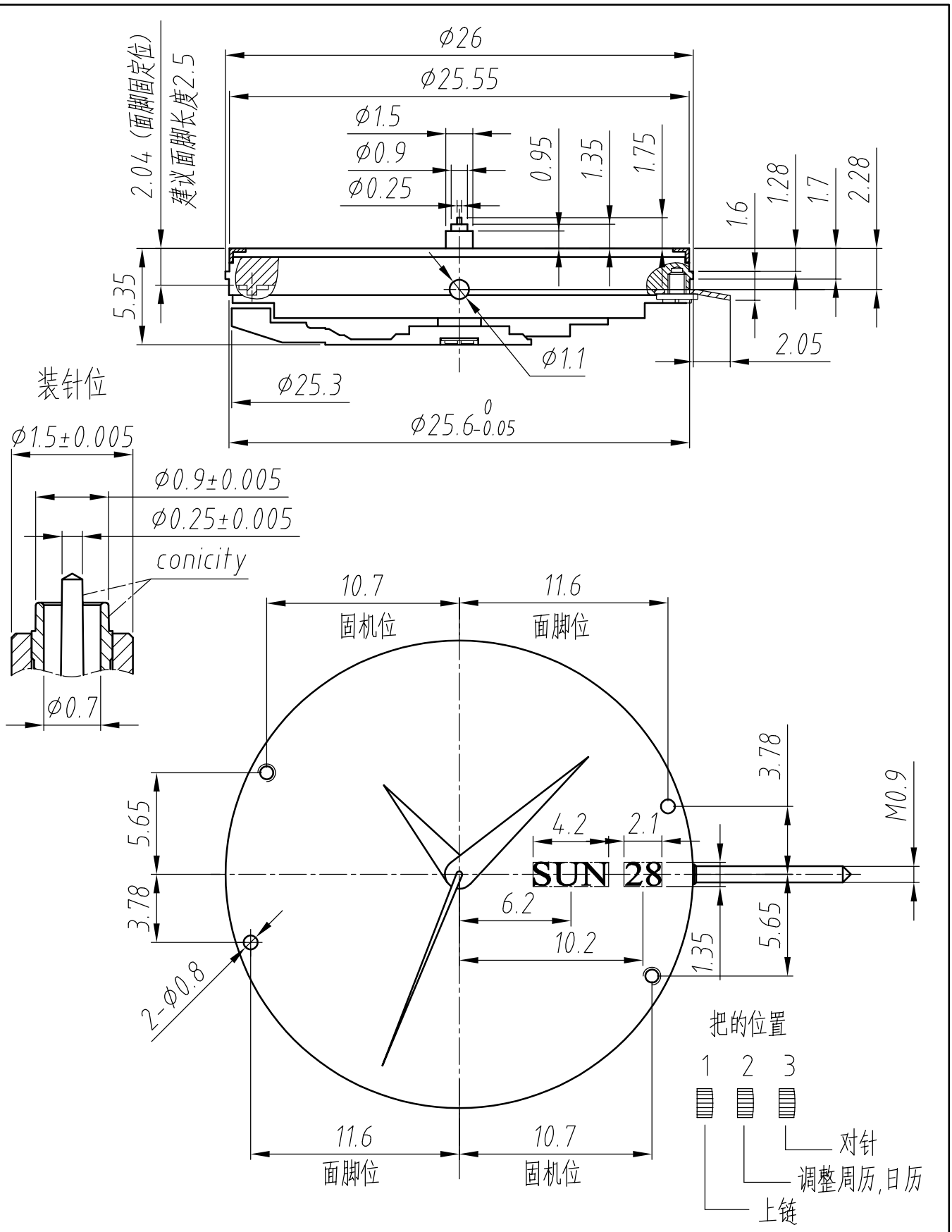

指示	时,分,秒及星期,日历		
钻数	28	频率	28800/h
摆轮全升角	53°		

建议表盘日历窗比图示文字尺寸
四边各放大0.25,R>0.1

A 白色

6310A(3字位)　　3针 双历 精饰

杭 州 手 表 有 限 公 司　　2024.2.20