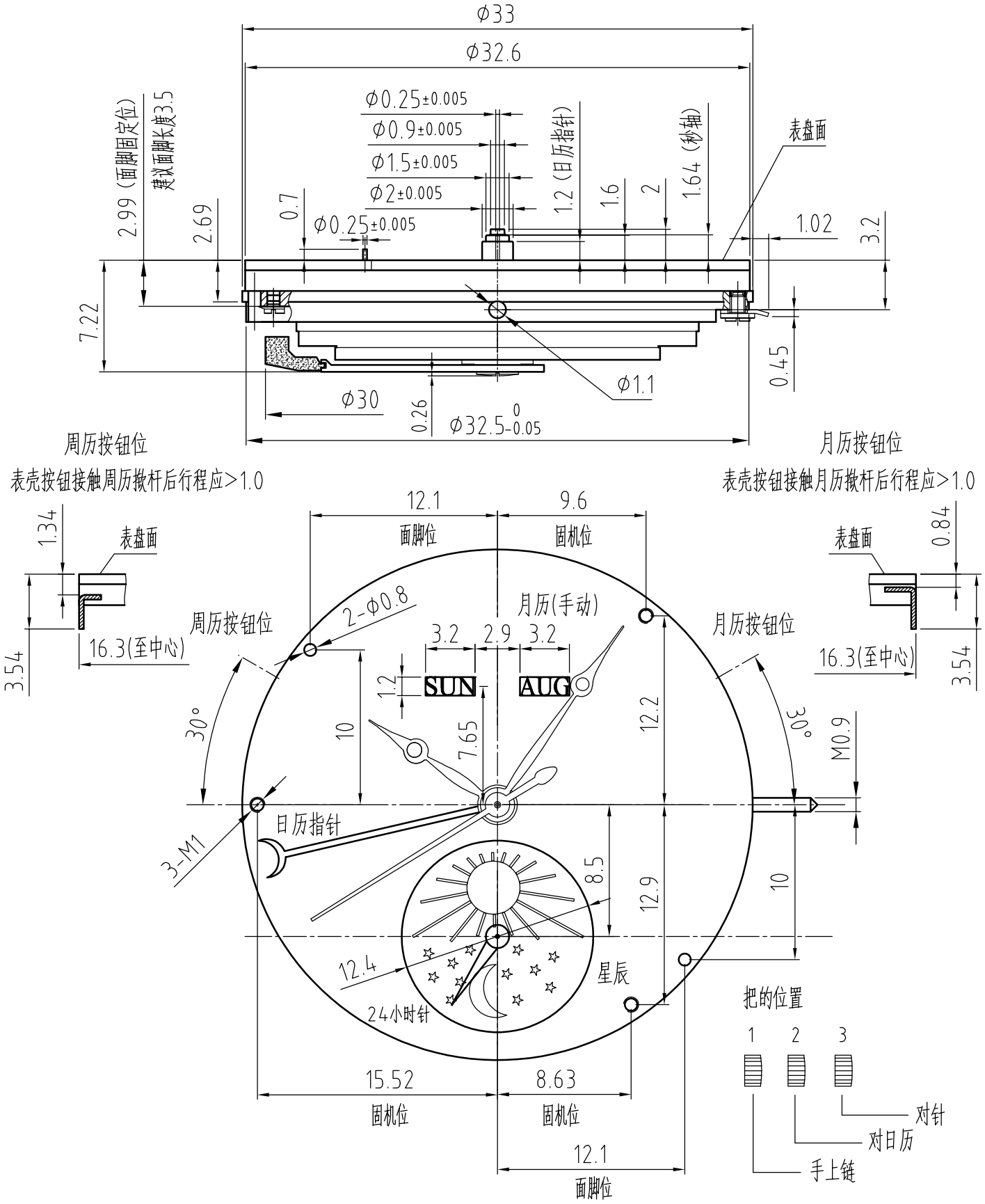

指示	时、分、秒、星辰+24时针、日历、月历、周历			动力储存	≥60h
钻数	21	全升角	53°	频率	28800/h

A 白色

建议表盘日历窗比图示文字尺寸四边各放大0.2，R>0.1

HZ78E0A　5针 星辰+24小时针、日历、月历、周历 精饰

杭州手表有限公司　2026.1.2