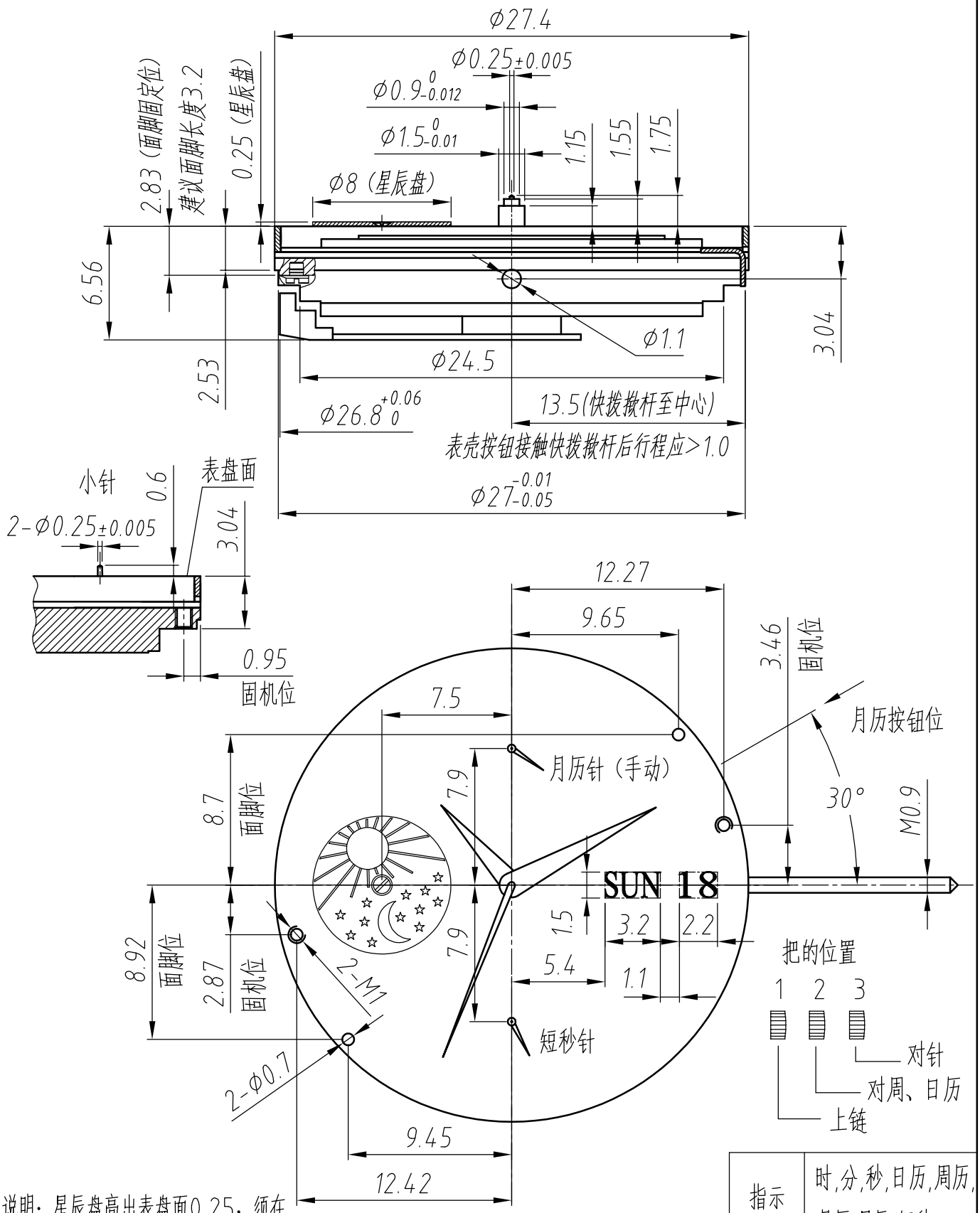

说明：星辰盘高出表盘面0.25，须在表盘下面做直径8.4深度0.45让槽（参考）。

建议表盘日历窗比图示文字尺寸四边各放大0.25，R>0.1

指示	时,分,秒,日历,周历,月历,星辰,短秒
钻数	22
频率	21600/h
全升角	53.2°

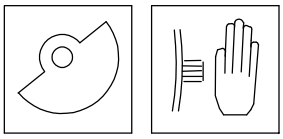

提示：短秒针不能太重且应尽量保持针头针尾平衡，以免影响摆幅及产生秒抖。

A 白色

HZ2370A　　短秒5针 双历 月历 星辰

杭 州 手 表 有 限 公 司　　2026.1.2